NOMENCLATURE CODAGE CHAUFFERIE ET LOCAL TE

REPERE	CODAGE	LIEU	DESIGNATION	MARQUE	TYPE
1	CH-CH-P-CH-01	CHAUFFERIE	Chaudière n°1	ATLANTIC	VARMAX 320
2	CH-CH-P-CH-02	CHAUFFERIE	Chaudière n°2	ATLANTIC	VARMAX 320
3	CH-CH-P-CH-03	CHAUFFERIE	Chaudière n°3	ATLANTIC	VARMAX 320
4	CH-THS-P-CH-01	CHAUFFERIE	Aquastat de sécurité chaudière n°1	SIEMENS	RAK-TR.1000B-H
5	CH-THS-P-CH-02	CHAUFFERIE	Aquastat de sécurité chaudière n°2	SIEMENS	RAK-TR.1000B-H
6	CH-THS-P-CH-03	CHAUFFERIE	Aquastat de sécurité chaudière n°3	SIEMENS	RAK-TR.1000B-H
7	CH-THS-P-CH-04	CHAUFFERIE	Aquastat de sécurité départ primaire	SIEMENS	RAK-TR.1000B-H
8	CH-TP-P-CH-01	CHAUFFERIE	Pressostat de sécurité max départ primaire	DANFOSS	KP35
9	CH-TP-P-CH-02	CHAUFFERIE	Pressostat manque d'eau retour primaire	DANFOSS	KP35
10	CH-TP-P-CH-03	CHAUFFERIE	Contrôleur de débit chaudière n°1	FLUSSOSTATO	FLU25PL
11	CH-TP-P-CH-04	CHAUFFERIE	Contrôleur de débit chaudière n°2	FLUSSOSTATO	FLU25PL
12	CH-TP-P-CH-05	CHAUFFERIE	Contrôleur de débit chaudière n°3	FLUSSOSTATO	FLU25PL
13	CH-VXR-P-CH-01	CHAUFFERIE	V2V de TOR chaudière n°1	BELIMO	D680N+GR230A-5+S2A
14	CH-VXR-P-CH-02	CHAUFFERIE	V2V de TOR chaudière n°2	BELIMO	D680N+GR230A-5+S2A
15	CH-VXR-P-CH-03	CHAUFFERIE	V2V de TOR chaudière n°3	BELIMO	D680N+GR230A-5+S2A
16	CH-VXR-P-CH-04	CHAUFFERIE	V3V régulation réseau sans soucis sud - EXISTANT	SIEMENS	SQK33
17	CH-VXR-P-CH-05	CHAUFFERIE	V3V régulation réseau sans soucis nord - EXISTANT	SIEMENS	SQK33
18	CH-VXR-P-CH-06	CHAUFFERIE	V3V régulation réseau vayrac sud ouest - EXISTANT	SIEMENS	SQK33
19	CH-VXR-P-CH-07	CHAUFFERIE	V3V régulation réseau vayrac sud est - EXISTANT	SIEMENS	SQK33
20	CH-VXR-P-CH-08	CHAUFFERIE	V3V régulation réseau salle polyvalente - EXISTANT	SIEMENS	SQK33
21	CH-VXR-P-CH-09	CHAUFFERIE	V3V régulation réseau St ursule - EXISTANT	SIEMENS	SQK33
22	CH-VXR-P-CH-10	CHAUFFERIE	V3V régulation réseau buanderie - EXISTANT	SIEMENS	SQK33
23	CH-VXR-P-CH-11	CHAUFFERIE	V3V régulation réseau odéon 1er étage - EXISTANT	SIEMENS	SQK33
24	CH-VXR-P-CH-12	CHAUFFERIE	V3V régulation réseau odéon 2ème étage - EXISTANT	SIEMENS	SQK33
25	CH-TT-P-CH-01	CHAUFFERIE	Sonde de température départ chaudière n°1	TREND	TB/TI-S
26	CH-TT-P-CH-02	CHAUFFERIE	Sonde de température retour chaudière n°1	TREND	TB/TI-S

NOMENCLATURE CODAGE CHAUFFERIE ET LOCAL TE

REPERE	CODAGE	LIEU	DESIGNATION	MARQUE	TYPE
27	CH-TT-P-CH-03	CHAUFFERIE	Sonde de température départ chaudière n°2	TREND	TB/TI-S
28	CH-TT-P-CH-04	CHAUFFERIE	Sonde de température retour chaudière n°2	TREND	TB/TI-S
29	CH-TT-P-CH-05	CHAUFFERIE	Sonde de température départ chaudière n°3	TREND	TB/TI-S
30	CH-TT-P-CH-06	CHAUFFERIE	Sonde de température retour chaudière n°3	TREND	TB/TI-S
31	CH-TT-P-CH-07	CHAUFFERIE	Sonde de température fumée cheminée chaudière n°1	TREND	T/FGS
32	CH-TT-P-CH-08	CHAUFFERIE	Sonde de température fumée cheminée chaudière n°2	TREND	T/FGS
33	CH-TT-P-CH-09	CHAUFFERIE	Sonde de température fumée cheminée chaudière n°3	TREND	T/FGS
34	CH-TT-P-CH-12	CHAUFFERIE	Sonde de température cascade chaudière	ATLANTIC	
35	CH-TT-P-CH-13	CHAUFFERIE	Sonde de température départ cuisine + app	TREND	TB/TI-S
36	CH-TT-P-CH-14	CHAUFFERIE	Sonde de température retour cuisine + app	TREND	TB/TI-S
37	CH-TT-P-CH-15	CHAUFFERIE	Sonde de température départ sans soucis sud	TREND	TB/TI-S
38	CH-TT-P-CH-16	CHAUFFERIE	Sonde de température départ sans soucis nord	TREND	TB/TI-S
39	CH-TT-P-CH-17	CHAUFFERIE	Sonde de température départ vayrac sud ouest	TREND	TB/TI-S
40	CH-TT-P-CH-18	CHAUFFERIE	Sonde de température départ vayrac sud est	TREND	TB/TI-S
41	CH-TT-P-CH-19	CHAUFFERIE	Sonde de température départ salle polyvalente	TREND	TB/TI-S
42	CH-TT-P-CH-20	CHAUFFERIE	Sonde de température départ St ursule	TREND	TB/TI-S
43	CH-TT-P-CH-21	CHAUFFERIE	Sonde de température départ cardiologie	TREND	TB/TI-S
44	CH-TT-P-CH-22	CHAUFFERIE	Sonde de température retour cardiologie	TREND	TB/TI-S
45	CH-TT-P-CH-23	CHAUFFERIE	Sonde de température départ buanderie	TREND	TB/TI-S
46	CH-TT-P-CH-24	CHAUFFERIE	Sonde de température départ odéon 1er étage	TREND	TB/TI-S
47	CH-TT-P-CH-25	CHAUFFERIE	Sonde de température départ Odeon 2ème étage	TREND	TB/TI-S
48	CH-TT-P-CH-26	CHAUFFERIE	Sonde de température ballon primaire ECS	TREND	TB/TI-S
49	CH-TT-P-CH-27	CHAUFFERIE	Sonde de température départ primaire ECS	TREND	TB/TI-S
50	CH-TT-P-CH-28	CHAUFFERIE	Sonde de température retour primaire ECS	TREND	TB/TI-S
51	CH-TTH-P-CH-01	CHAUFFERIE	Sonde extérieure température & hygrométrie GTC	TREND	HT/O
52	CH-TT-P-ECS-01	CHAUFFERIE	Sonde de température ECS	TREND	TB/TI-S

NOMENCLATURE CODAGE CHAUFFERIE ET LOCAL TE

REPERE	CODAGE	LIEU	DESIGNATION	MARQUE	TYPE
53	CH-TT-P-ECS-02	CHAUFFERIE	Sonde de température bouclage ECS	TREND	TB/TI-S
54	CH-PPV-P-CH-01	CHAUFFERIE	Pompe primaire ECS n°1	WILO	STRATOS MAXO-D 40/0,5-12
55	CH-PPV-P-CH-02	CHAUFFERIE	Pompe primaire ECS n°2	WILO	STRATOS MAXO-D 40/0,5-12
56	CH-PPV-P-CH-03	CHAUFFERIE	Pompe réseau cuisine + app n°1 - EXISTANT	SALMSON	SIRIUX D50-60
57	CH-PPV-P-CH-04	CHAUFFERIE	Pompe réseau cuisine + app n°2 - EXISTANT	SALMSON	SIRIUX D50-60
58	CH-PPV-P-CH-05	CHAUFFERIE	Pompe réseau sans soucis sud n°1 - EXISTANT	SALMSON	SIRIUX D40-80
59	CH-PPV-P-CH-06	CHAUFFERIE	Pompe réseau sans soucis sud n°2 - EXISTANT	SALMSON	SIRIUX D40-70
60	CH-PPV-P-CH-07	CHAUFFERIE	Pompe réseau sans soucis nord n°1 - EXISTANT	SALMSON	SIRIUX D40-80
61	CH-PPV-P-CH-08	CHAUFFERIE	Pompe réseau sans soucis nord n°2 - EXISTANT	SALMSON	SIRIUX D50-70
62	CH-PPV-P-CH-09	CHAUFFERIE	Pompe réseau vayrac sud ouest n°1 - EXISTANT	SALMSON	SIRIUX D50-60
63	CH-PPV-P-CH-10	CHAUFFERIE	Pompe réseau vayrac sud ouest n°2 - EXISTANT	SALMSON	SIRIUX D50-60
64	CH-PPV-P-CH-11	CHAUFFERIE	Pompe réseau vayrac sud est n°1 - EXISTANT	SALMSON	SIRIUX D50-60
65	CH-PPV-P-CH-12	CHAUFFERIE	Pompe réseau vayrac sud est n°2 - EXISTANT	SALMSON	SIRIUX D50-60
66	CH-PPV-P-CH-13	CHAUFFERIE	Pompe réseau salle polyvalente n°1 - EXISTANT	SALMSON	SIRIUX D50-60
67	CH-PPV-P-CH-14	CHAUFFERIE	Pompe réseau salle polyvalente n°2 - EXISTANT	SALMSON	SIRIUX D50-60
68	CH-PPV-P-CH-15	CHAUFFERIE	Pompe réseau cls ursule n°1 - EXISTANT	SALMSON	SIRIUX D65-90
69	CH-PPV-P-CH-16	CHAUFFERIE	Pompe réseau cls ursule n°2 - EXISTANT	SALMSON	SIRIUX D65-90
70	CH-PPV-P-CH-17	CHAUFFERIE	Pompe réseau Cardiologie n°1 - EXISTANT	SALMSON	SIRIUX HOME 60-25 / 180
71	CH-PPV-P-CH-18	CHAUFFERIE	Pompe réseau buanderie n°1 - EXISTANT	SALMSON	SIRIUX D32-60
72	CH-PPV-P-CH-19	CHAUFFERIE	Pompe réseau buanderie n°2 - EXISTANT	SALMSON	SIRIUX D32-60
73	CH-PPV-P-CH-20	CHAUFFERIE	Pompe réseau Odéon 1er étage n°1 - EXISTANT	SALMSON	SIRIUX D40-60
74	CH-PPV-P-CH-21	CHAUFFERIE	Pompe réseau Odéon 1er étage n°2 - EXISTANT	SALMSON	SIRIUX D40-60
75	CH-PPV-P-CH-22	CHAUFFERIE	Pompe réseau Odéon 2ème étage n°1 - EXISTANT	SALMSON	SIRIUX D40-60
76	CH-PPV-P-CH-23	CHAUFFERIE	Pompe réseau Odéon 2ème étage n°2 - EXISTANT	SALMSON	SIRIUX D40-60
77	CH-PPV-P-ECS-01	CHAUFFERIE	Pompe bouclage ECS n°1 - EXISTANT	GRUNDFOS	MG71A2-14FTBS-C
78	CH-PPV-P-ECS-02	CHAUFFERIE	Pompe bouclage ECS n°2 - EXISTANT	GRUNDFOS	MG71A2-14FTBS-C

NOMENCLATURE CODAGE CHAUFFERIE ET LOCAL TE

REPERE	CODAGE	LIEU	DESIGNATION	MARQUE	TYPE
79	CH-PPV-P-RL-01	CHAUFFERIE	Pompe relevage puisard N°1 - EXISTANT	JET	
80	CH-PPV-P-RL-02	CHAUFFERIE	Pompe relevage puisard N°2	DAB	VERTY NOVA 200
81	CH-PR-P-ECS-01	CHAUFFERIE	Préparateur ECS N°1	ATLANTIC	RUBIS I 432 B
82	CH-PR-P-ECS-02	CHAUFFERIE	Préparateur ECS N°2	ATLANTIC	RUBIS I 432 B
83	CH-FIL-P-CH-01	CHAUFFERIE	Pot à boues	BWT	SOLUTECH GTC 5/9 INOX
84	CH-DG-P-CH-01	CHAUFFERIE	Dégazeur	IMI PNEUMATEX	VENTO Connect V 4.1 E
85	CH-CPTG-P-CH-01	CHAUFFERIE	Compteur gaz chaudière n°1	ELSTER	QA DN50
86	CH-CPTG-P-CH-02	CHAUFFERIE	Compteur gaz chaudière n°2	ELSTER	QA DN50
87	CH-CPTG-P-CH-03	CHAUFFERIE	Compteur gaz chaudière n°3	ELSTER	QA DN50
88	CH-CPTE-P-CH-01	CHAUFFERIE	Compteur d'énergie général primaire	SENSUS	Compteur Polluflow DN80 Polluthermi EC
89	CH-CPTE-P-CH-02	CHAUFFERIE	Compteur d'énergie primaire ECS	SENSUS	Compteur Polluflow DN65 Polluthermi EC
90	CH-CPT-P-AE-01	LOCAL TE	Compteur EF remplissage chaufferie	SENSUS	620C DN20
91	CH-CPT-P-AE-02	LOCAL TE	Compteur EF production ECS	SENSUS	MEISTREAM PLUS DN 50
92	CH-CPT-P-AE-03	LOCAL TE	Compteur EF réseau chaufferie	SENSUS	MEISTREAM PLUS DN 50
93	CH-CPT-P-AE-04	LOCAL TE	Compteur EF réseau ODEON / ST URSULE	SENSUS	620C DN40
94	CH-CPT-P-AE-05	LOCAL TE	Compteur EF réseau VAYRAC	SENSUS	620C DN40
95	CH-CPT-P-AE-06	LOCAL TE	Compteur EF réseau SANS SOUCIS	SENSUS	620C DN40
96	CH-VXR-P-AE-01	CHAUFFERIE	Electrovanne de remplissage	CEME	Type 788
97	CH-TP-P-AE-01	CHAUFFERIE	Sonde de pression remplissage	WIKA	S20
98	CH-AD-P-AE-01	LOCAL TE	Adoucisseur - EXISTANT	CTA	5CL 33V
99	CH-VXG-P-GZ-01	CHAUFFERIE	Electro-vannes gaz	ELECTROGAS	EVRMINiC6A-Rp2
100	CH-CT-P-GZ-01	CHAUFFERIE	Centrale de détection gaz	OLDHAM	MX 32
101	CH-CAP-P-GZ-01	CHAUFFERIE	Capteur gaz	OLDHAM	OLC 10 TWIN
102	CH-CAP-P-GZ-02	CHAUFFERIE	Capteur gaz	OLDHAM	OLC 10 TWIN
103	CH-CAP-P-GZ-03	CHAUFFERIE	Capteur gaz	OLDHAM	OLC 10 TWIN
104	CH-CAP-P-GZ-04	CHAUFFERIE	Capteur gaz	OLDHAM	OLC 10 TWIN

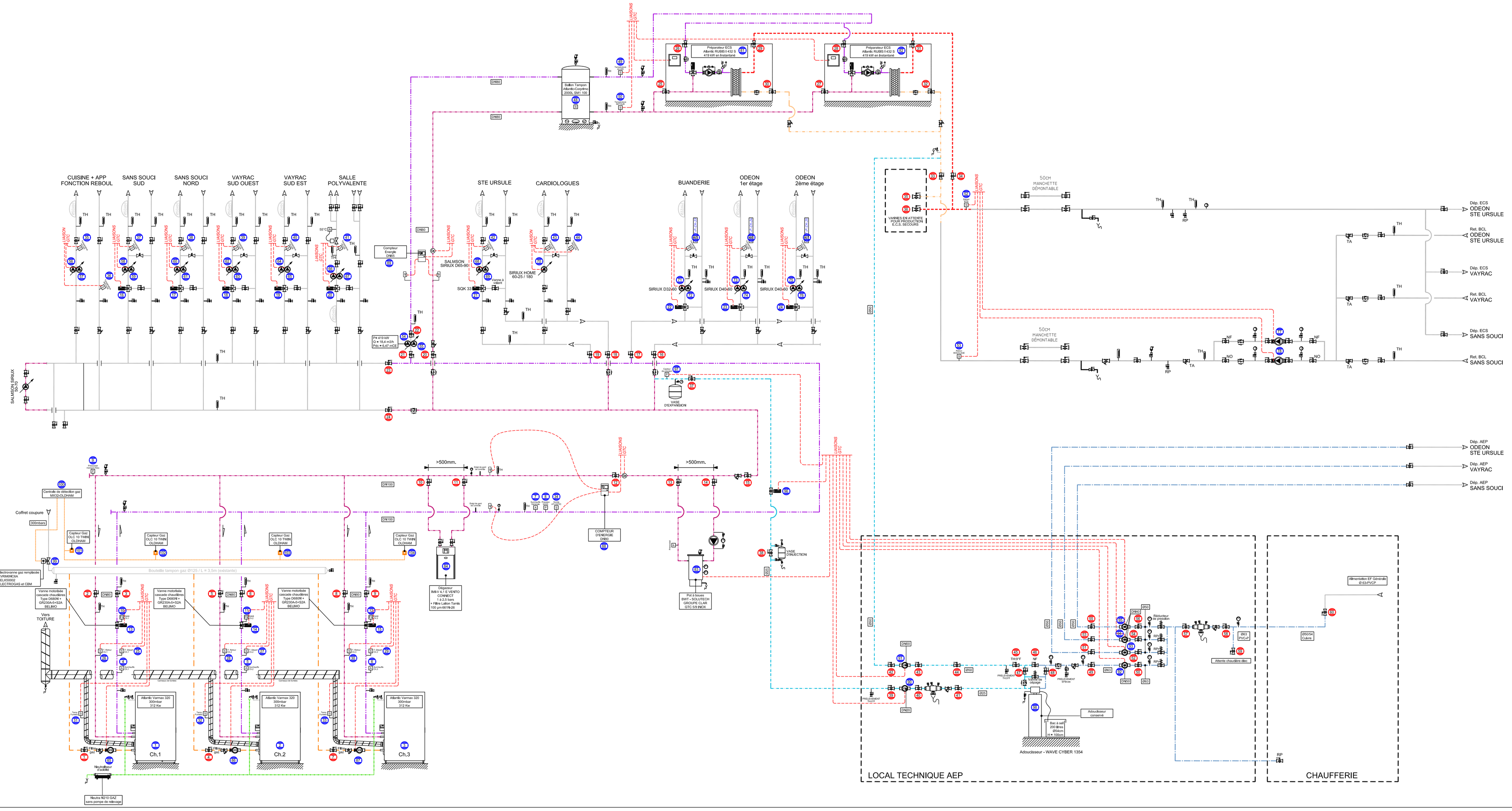

LEGENDE

- Pompe
- Vanne trois voies motorisée
- Vanne d'équilibrage
- Filtre à tamis
- Vanne d'isolement
- Thermomètre
- Compteur
- Manomètre
- Purgeur automatique
- Clapet anti-retour
- Soupape de sécurité
- Soupape de décharge
- Disconnecteur
- BP - Robinet de puisage

FLUIDE

- Réseau gaz
- Réseau primaire / chauffage
- Réseau E.C.S. / Bouclage
- Réseau Eau Froide Brute
- Réseau Eau Froide Adoucie
- Réseau Existant Conservé

Nota : Régime température 80°/60° C

CENTRE HOSPITALIER DE PEZENAS

5, Boulevard Voltaire
34120 Pézenas

INSTALLATIONS DE CHAUFFAGE PREPARATION ECS ET TRAITEMENT D'EAU THERMIQUE

Echelle	-	Schéma de principe -Installation de chauffage Préparation ECS et traitement d'eau thermique	HTH-CVC-DOE-SYN-TN-5002	
Numéro d'Affaire				
Niveau	-		Indice C	17.01.2023
Dessiné par	VB	HERVE THERMIQUE - 25 rue de la garrigouette,34130 SAINT AUNES	Tel:04 67 22 53 30	
Contrôlé par	FD			